AANTREKKOPPELS 202

TECHNISCHE GEGEVENS 202

SPECIAAL GEREEDSCHAP 301

UIT- EN INBOUWEN VAN DE STARTMOTOR 701

DEMONTAGE VAN DE STARTMOTOR:

- PARIS-RHONE D8E 147 802
- BOSCH A 001 208 151 805

STAND VAN SOLENOIDEKERN t.o.v.
VORKHEFBOOM AFSTELLEN. 806

KOOLBORSTEL VERVANGEN:

- BIJ EEN KOPEREN VELDSPOEL 806
- BIJ EEN ALUMINIUM VELDSPOEL 806

AANTREKKOPPELS, TECHNISCHE GEGEVENS

AANTREKKOPPEL

	daN.m
Bevestigingsbouten van startmotor	2

GEGEVENS

STARTMOTOR

Plaats: De startmotor is met drie bouten aan het koppelingshuis bevestigd en wordt aan de achterzijde door een steun op het oliecarter ondersteund; de steun is d.m.v. een hoekstuk met de startmotor verbonden.

Merk en type

	Standaard-uitvoering	
Merk	Paris-Rhône D8E 147	Bosch A 001 208 151
Max. vermogen	≃ 0,82 kW	≃ 0,85 kW
Koppel, geblokkeerd	≃ 12 Nm	≃ 11 Nm

Overbrengingsverhouding (aantal tanden)

$$\frac{\text{Rondsel}}{\text{Starterkrans}} = 9/112$$

Draairichting

Rechtsom, gezien vanaf de rondselzijde van de startmotor.

PRINCIPESCHEMA (fig. 1)

A. Startschakelaar
B. Veer
C. Solenoïdeschakelaar (plunjer)
D. Shuntspoel
E. Seriespoel
F. Contactbrug
G. Veldspoel
H. Anker

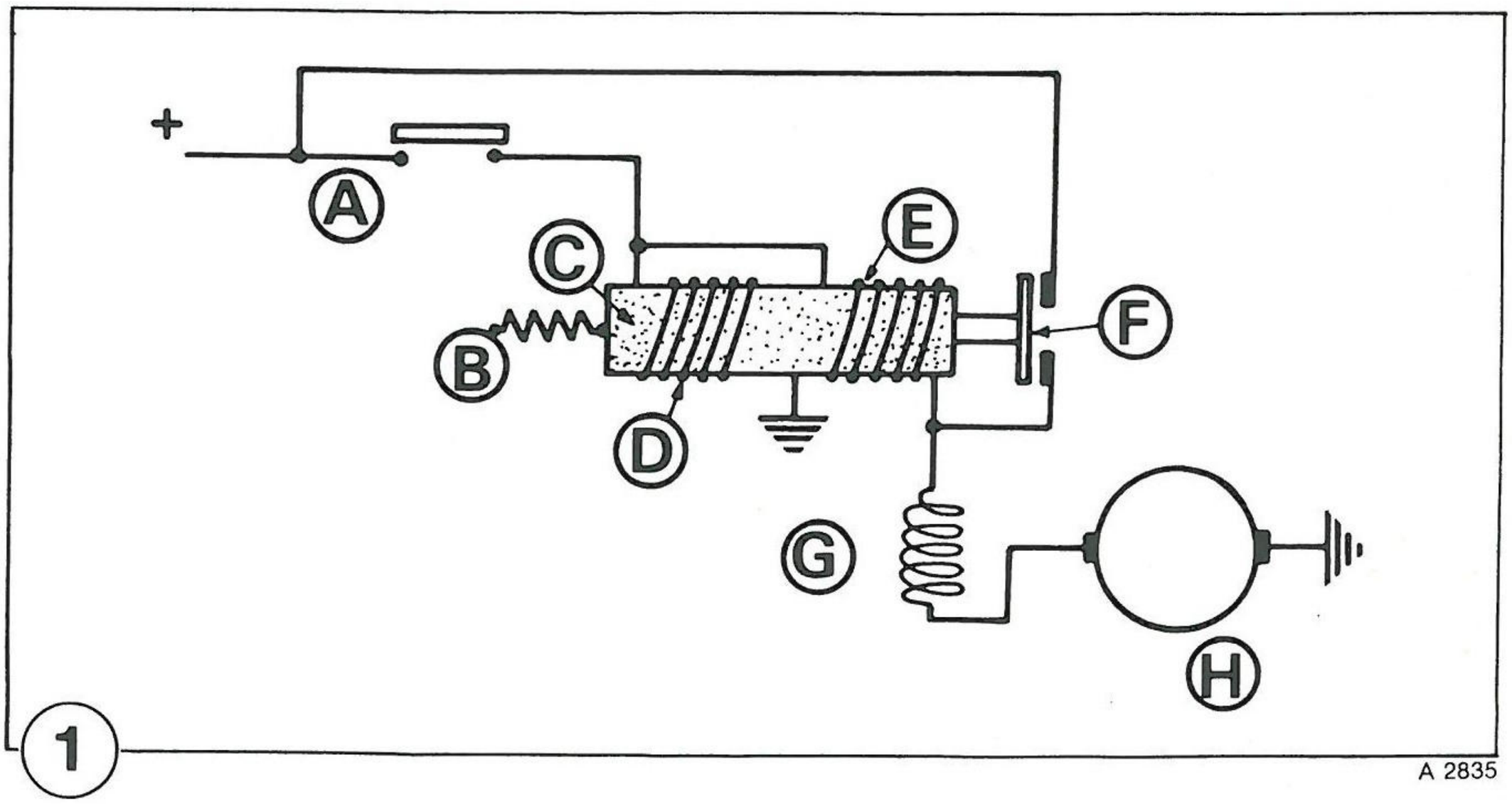
+
A
B
C
D
E
F
G
H
1
A 2835

SPECIAAL GEREEDSCHAP

A

Drevel voor bronzen startmotorbusjes.
Ond. nr. 0002088000

B

Mal voor het controleren van de ruststand van het rondsel.
A = 14 mm (wordt eveneens gebruikt voor S 1100-1307-1308)
B = 20 mm (voor S 1301-1501)

A

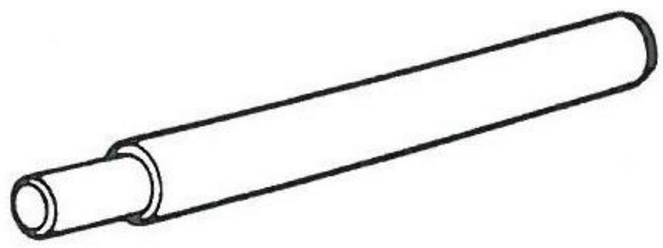

B

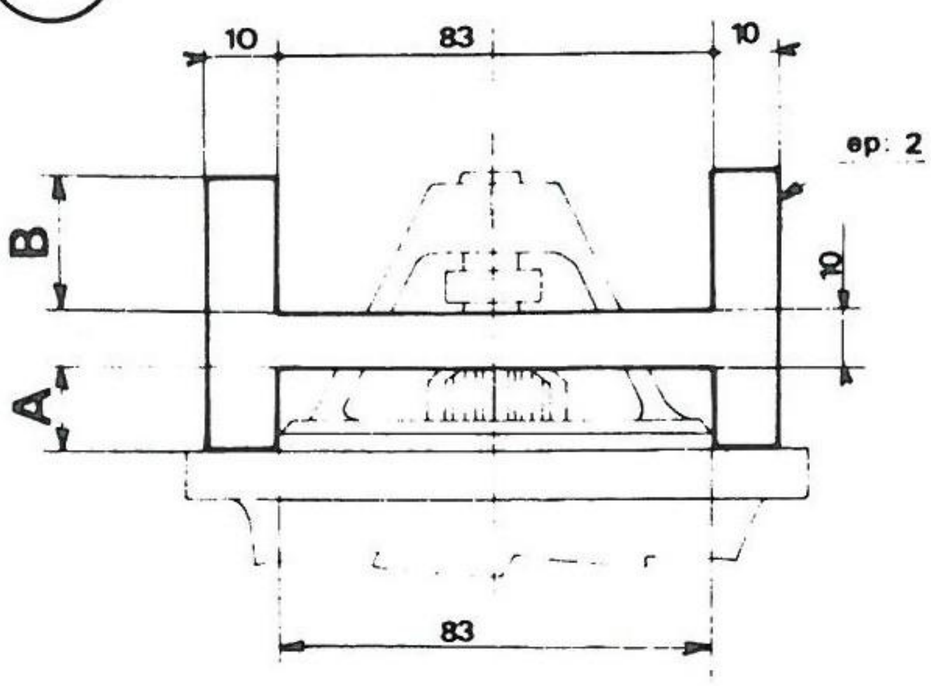

E 035

UIT- EN INBOUWEN VAN DE STARTMOTOR

- Koppel de accu los.
- Maak de bedrading los van de startmotor.
- Verwijder de bout en het hoekstuk waarmee de startmotor aan de achterzijde op het oliecarter is vastgezet.
- Verwijder de moeren van de drie bouten waarmee de startmotor aan het koppelingshuis is bevestigd.
- Neem de startmotor - met de solenoïde naar onderen gekeerd - van de wagen.

DEMONTAGE, MONTAGE, REVISIE

DEMONTAGE VAN DE PARIS-RHONE D8E 147 STARTMOTOR (fig. 1)

BIJZONDERHEDEN

Solenoïde vervangen

- Bouw de startmotor uit.
- Maak de voedingsdraad van de veldspoelen los van de solenoïde.
- Verwijder de bevestigingsmoeren van de solenoïde.
- Tik de as van de vorkhefboom uit het startmotorhuis en uit de hefboom (drevel Ø 4 mm) (fig. 2).
- Verwijder de stofkap van het achterste lagerdeksel.
- Verwijder het voorste deksel van de startmotor en maak de solenoïde los.
- Verwijder één van de tapeinden van de solenoïde, zodat de felsmoer (2) met een steeksleutel van 16 mm kan worden tegengehouden.
- Draai de bout (1) los (fig. 3).
- Verwijder de bout (1) en de bus (8).
- Verwijder de vorkhefboom (3) met diens drukring (4).
- Verwijder de ring (5) en de veer (6).

N.B.:

Montage van de vorkhefboom en de hierboven genoemde onderdelen op een nieuwe solenoïde geschiedt in omgekeerde volgorde van demontage; de schroefdraad van de bout (1) moet daarbij altijd met Loctite borgvloeistof worden ingesmeerd.

1

A 2836

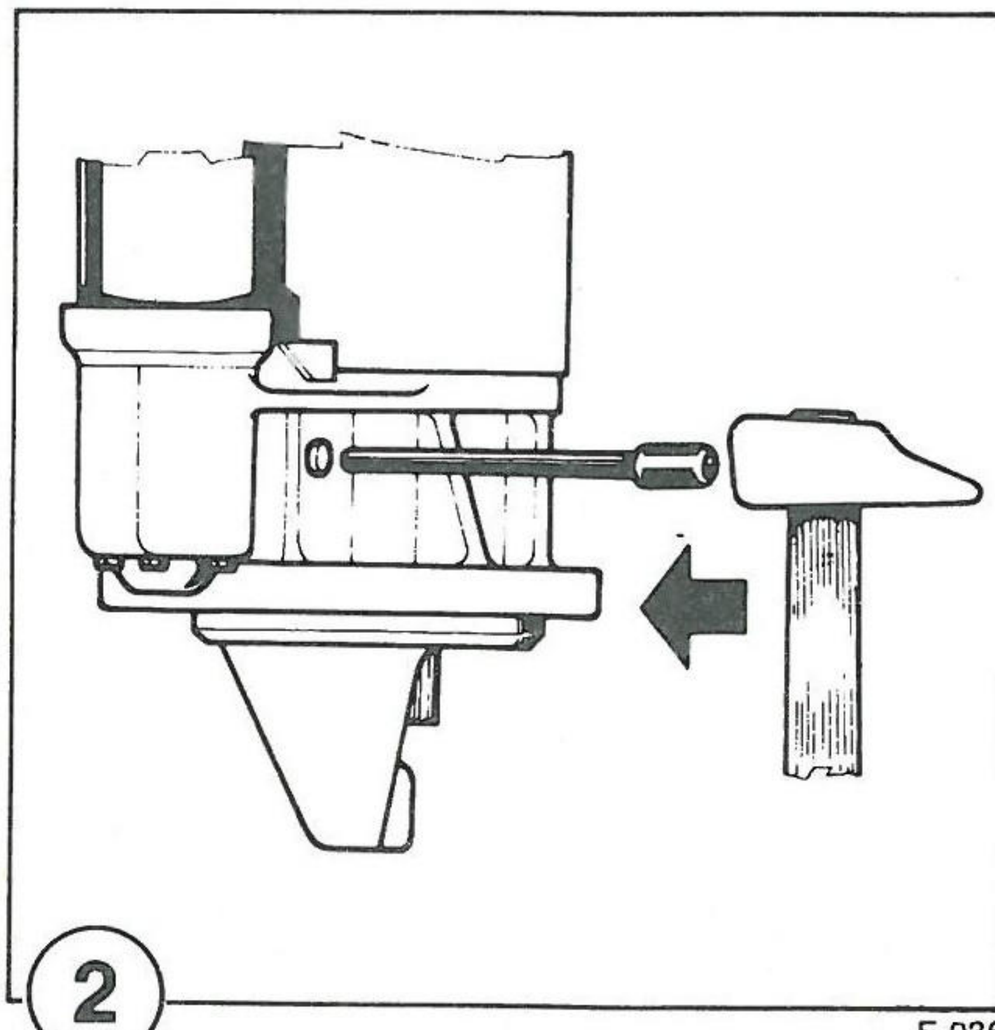

2

E 036

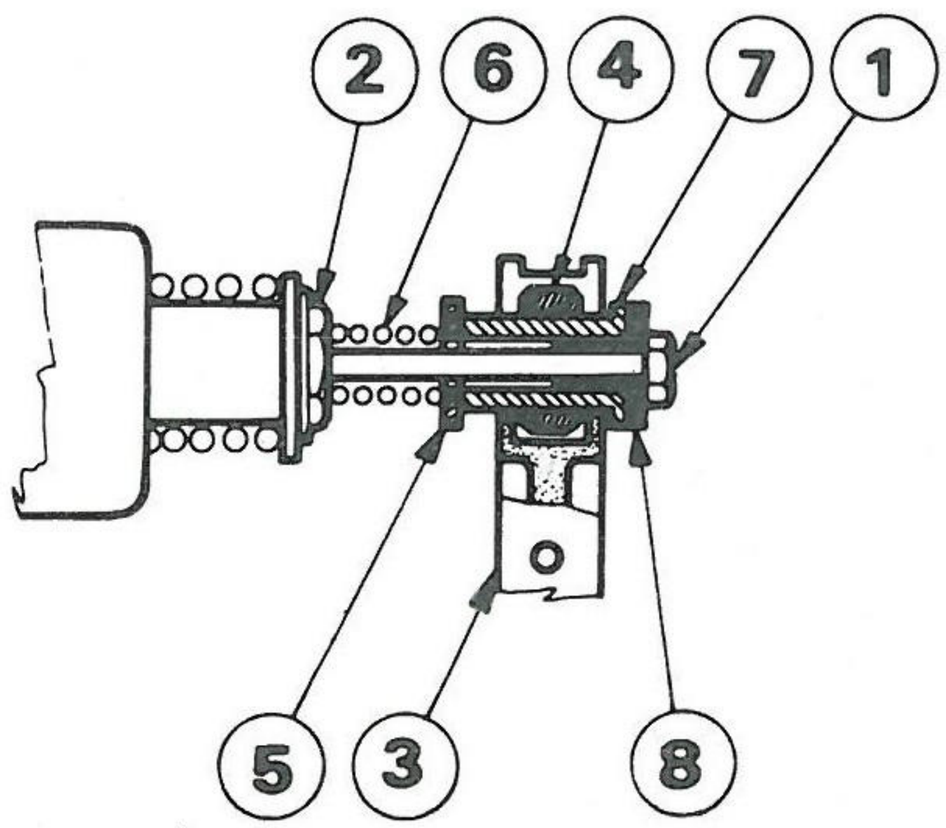

3

E 037

1

A 2838

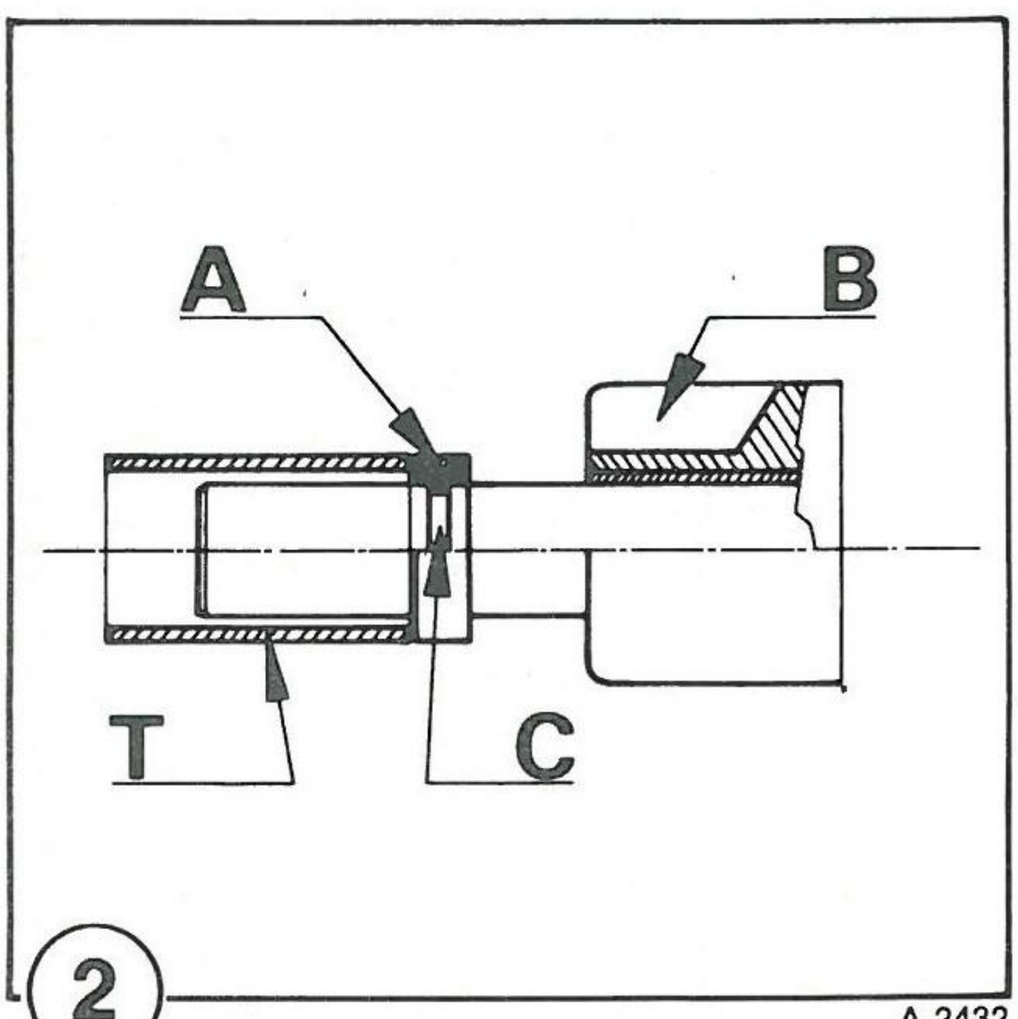

2

A 2432

DEMONTAGE VAN DE BOSCH A 001 208 151 STARTMOTOR (fig. 1)

BIJZONDERHEDEN

Verwijderen van het rondselmechanisme

- Verwijder het neusschild van de startmotor.
- Tik de aanslagring (A) (fig. 2) m.b.v. een stuk pijp (T) naar het rondsel (B) toe.
- Druk de borgveer (C) m.b.v. een borgveertang open en verwijder de veer uit de groef van de ankeras.

AFSTELLEN VAN DE SOLENOIDEKERN T.O.V. DE VORKHEFBOOM

- Verwijder de kap van de solenoïdekern teneinde de stelbout te kunnen bereiken.
- Druk de solenoïdekern geheel naar binnen zodat het rondsel in de startstand komt.
- De speling (H) (fig. 1) tussen het rondsel en de rondselaanslag moet 0,5 tot 1,5 mm bedragen.
- Door de stelbout van de solenoïdekern rechtsom te draaien (sleutel 12 mm), wordt de speling vergroot.
- Monteer na het afstellen de kap op de solenoïde.

Belangrijke opmerking

- Controleer m.b.v. een mal (zijde A) de ruststand van het rondsel; de mal is aan de hand van fig. 2 te maken. De afstand tussen de bovenzijde van het rondsel en het vlak waarmee de startmotor op het koppelingshuis wordt gemonteerd, mag niet meer dan 14 mm bedragen om te voorkomen dat het rondsel in de ruststand de starterkrans raakt.
- De mal (zijde B) kan ook worden gebruikt voor de 1301 - 1501.

  A = 14 mm
  B = 20 mm

VERVANGEN VAN EEN KOOLBORSTEL OP EEN KOPEREN VELDSPOEL

- Demonteer de startmotor.
- Verwijder de isolatie van de soldeeraansluiting.
- Knip de draad van de defekte koolborstel bij de veldspoel door.
- Schuif de klem van de nieuwe koolborstel op de aansluitdraad van de veldspoel.
- Druk de klem met een tang samen en breng vervolgens een weinig tinsoldeer aan (fig. 3).
- Monteer de startmotor.

VERVANGEN VAN EEN KOOLBORSTEL OP EEN ALUMINIUM VELDSPOEL

- Demonteer de startmotor.
- Verwijder de isolatie van de soldeeraansluiting.
- Knip de koperen aansluitdraad van de defekte koolborstel op circa 1 cm van het uiteinde van de veldspoel door (fig. 4).
- Buig het uiteinde van de draad om.
- Schuif de klem van de nieuwe koolborstel op de aldus omgebogen draad.
- Druk de klem met een tang samen en breng vervolgens een weinig tinsoldeer aan.
- Monteer de startmotor.

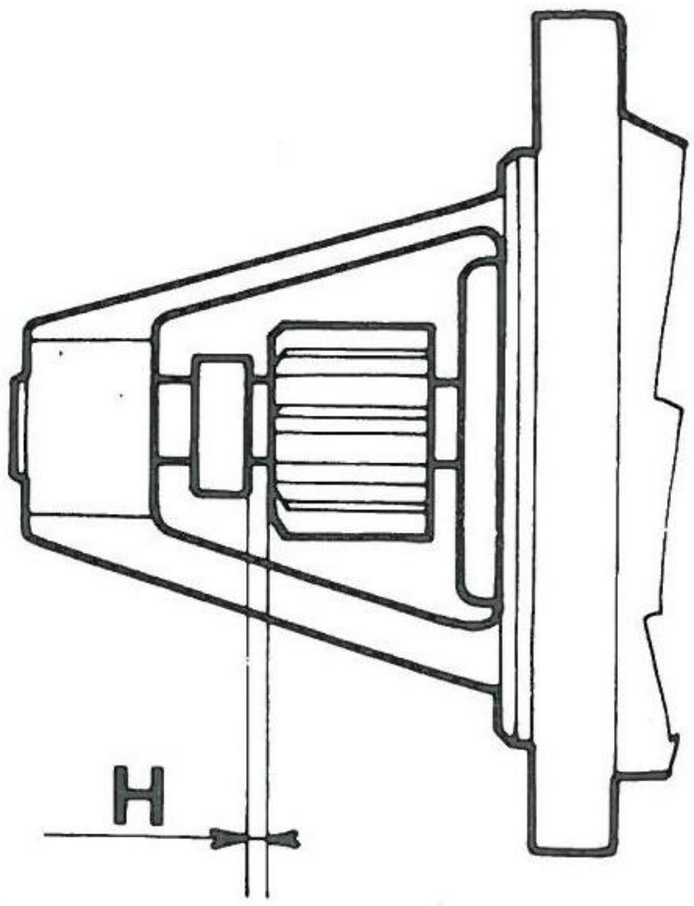

1

E 034

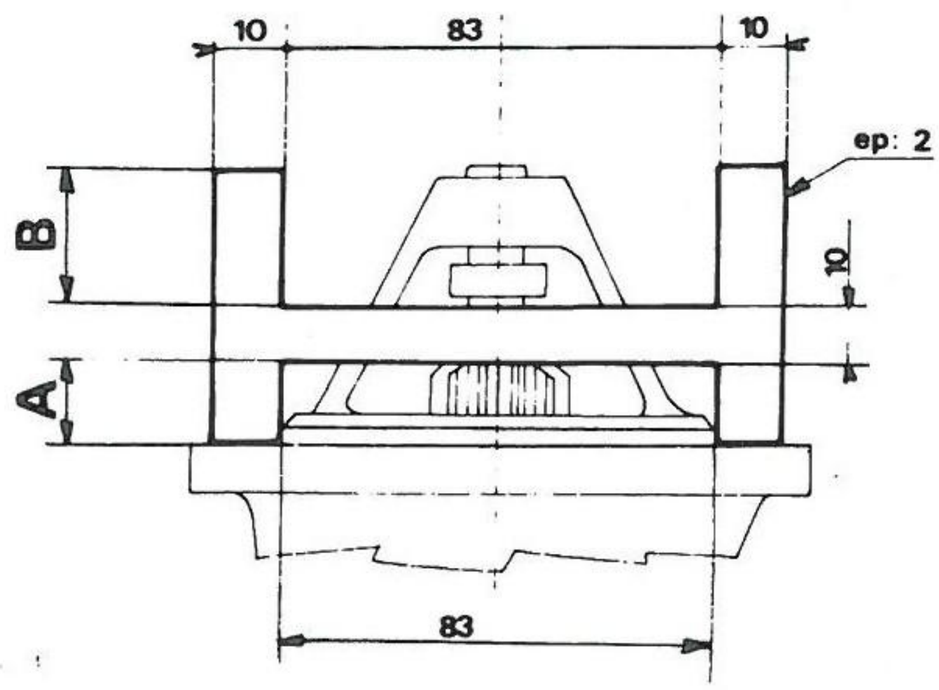

2

E 035

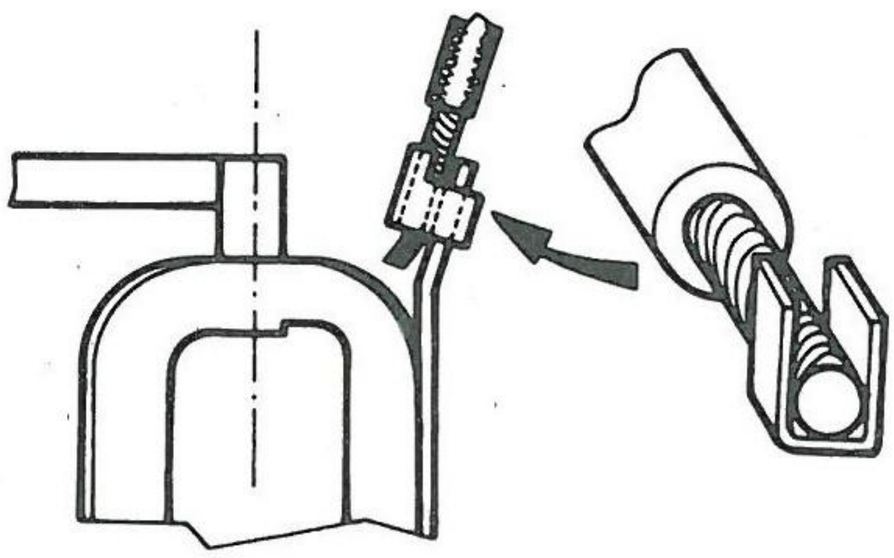

3

E 017

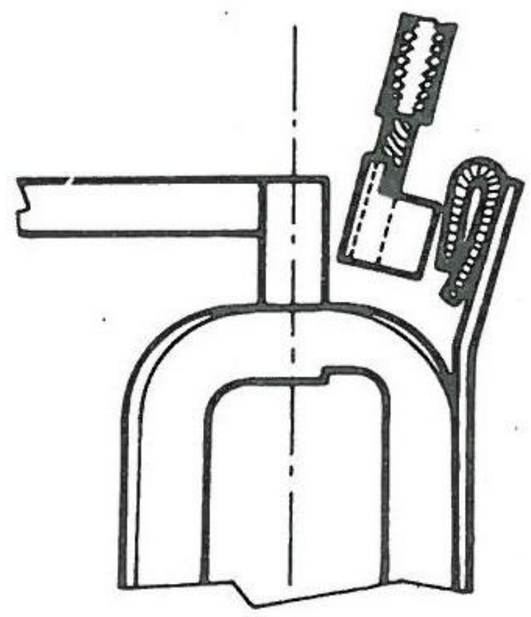

4

E 017

UIT- EN INBOUWEN VAN DE STARTMOTOR

UIT- EN INBOUWEN VAN DE STARTMOTOR

UITBOUWEN

Nadat de wagen op een hefbrug is geplaatst:

- Koppel de accu los.
- Breng de hefbrug omhoog.
- Maak de bedrading los van de startmotor.
- Verwijder de onderste bevestigingsbout van de startmotor (met de steun voor de draad van de BDP-opnemer).
- Laat de hefbrug zakken.
- Open de achterruit.
- Klap de bagage-afdekplaat neer.
- Verwijder het motordeksel.
- Verwijder het luchtfilter tezamen met de luchttoevoerslang, welke met 1 klem op de carburateurkap is vastgezet.
- Verwijder de 2 bovenste bevestigingsbouten van de startmotor.
- Trek de startmotor uit het koppelingshuis en draai hem om (rondsel naar rechts gekeerd).
- Neem de startmotor naar boven toe (tussen benzinetank en motor) uit de wagen (fig. 1).

INBOUWEN

Inbouwen geschiedt in omgekeerde volgorde van uitbouwen.

N.B.:

Borg de bevestigingsbouten van de startmotor met een vloeibaar schroefdraadborgmiddel.

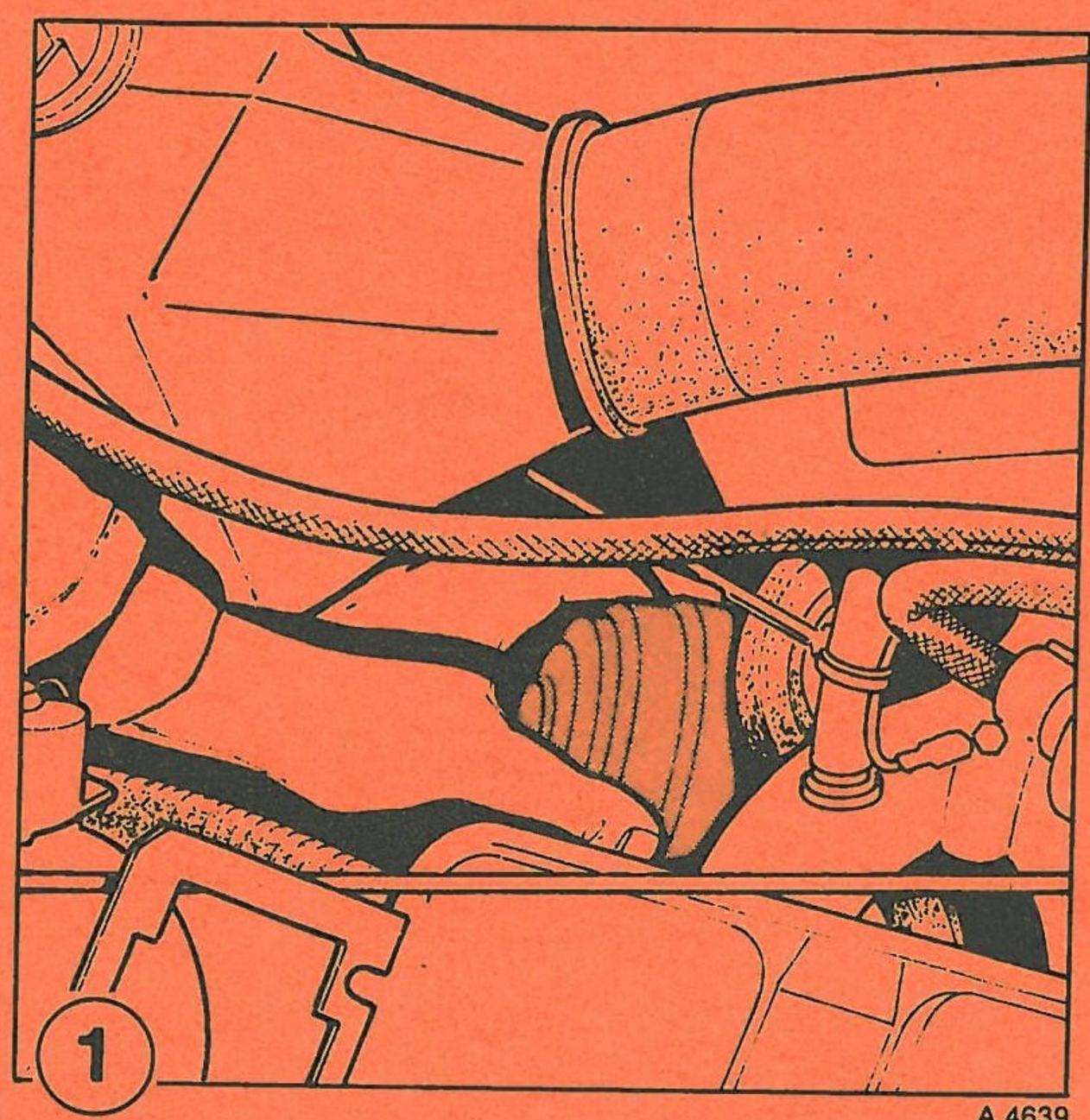

A 4639